INSTRUÇÃO TÉCNICA

Utilizar Quadriciclo em Áreas de Difícil Acesso

ENERGISA/GTD-IT/Nº470/2019

SUMÁRIO

1- OBJETIVO 6
2- APLICAÇÃO 6
3- PREMISSAS 6
4- DOCUMENTAÇÃO NORMATIVA DE REFERÊNCIA 6
5- SEQUÊNCIA DE TAREFAS 7
5.1- Identificar os Ícones de Risco: 1, 9, 11, 12, 13 e 20 13
6- SISTEMAS E EQUIPAMENTOS 13
7- INDICADORES 14
8- SISTEMA DE GESTÃO DA QUALIDADE 14
9- VIGÊNCIA 14
10- APROVAÇÃO 14

LEGENDA

IDENTIFICADOR	DESCRIÇÃO
APR	Analise Preliminar de Riscos
COI	Centro de Operação Integrado
N/A	Não se aplica
EPI	Equipamento de Proteção Individual
EPC	Equipamento de Proteção Coletiva
NR	Norma Regulamentadora
CONTRAN	Conselho Nacional de Trânsito

VERSÃO DO DOCUMENTO

Este documento foi preparado por:

NOME DO COLABORADOR	CONTATO (EMAIL)
Ricardo Campos Rios	ricardorios@energisa.com.br

Recursos envolvidos nasReuniões:

NOME DO COLABORADOR	EMPRESA	CONTATO (EMAIL)
Augustin Gonzalo Abreu Lopez	EPB/EBO	augustin@energisa.com.br
Ricardo Campos Rios	EMG/ENF	ricardorios@energisa.com.br

Versões:

VERSÃO	DATA	REVISADO POR
0000	30/11/2019	Ricardo Campos Rios
0001	17/12/2019	Ricardo Campos Rios

IDENTIFICAÇÃO DO PROCESSO

NÍVEL	DETALHAMENTO
CATEGORIA	Negócio
MACROPROCESSO	Gerir Manutenção
PROCESSO	Realizar Manutenção de Redes de MT_BT
SUBPROCESSO	Executar Manutenção Programada
ATIVIDADES	Utilizar Quadriciclo em Areas de Difícil Acesso

1- OBJETIVO

Este documento tem o objetivo de descrever o passo a passo para a correta utilização do quadriciclo em atendimentos nos locais de difícil acesso, nas empresas do Grupo Energisa.

2- APLICAÇÃO

Esta instrução aplica-se aos profissionais das equipes de manutenção e construção das empresas do Grupo Energisa e contratadas, que realizem intervenções nas Linhas de Distribuição de Média Tensão – LDMT, desenergizada.

3- PREMISSAS

- Número Mínimo de Colaboradores Habilitados – 02 colaboradores;
- Tempo Médio Previsto de Execução (da tarefa) – necessário;
- Treinamento e capacitação necessários:
  - NR 10 Módulo Básico e Complementar;
  - Treinamento específico de utilização do quadriciclo;
  - Colaboradores devem atender ao item Habilitação, Qualificação, Capacitação e Autorização dos Profissionais, conforme Norma Regulamentadora NR-10 do Ministério do Trabalho e Emprego.
- Segurança: Atender as premissas da Instrução Técnica **ENERGISA/C-GTCD-IT/Nº061/2018 - Ações Preventivas de Segurança.** Ela é uma referência genérica das tarefas preliminares de segurança e tem por objetivo orientar a execução dos trabalhos nas práticas de segurança.
- Meio Ambiente: Atender as premissas da Norma de Meio Ambiente (**POP 069 - Administrar Riscos Ambientais**). Ele é uma referência genérica das tarefas referentes aos cuidados com o meio ambiente e tem por objetivo orientar as práticas da prevenção de danos ao meio ambiente.

4- DOCUMENTAÇÃO NORMATIVA DE REFERÊNCIA

- NR 10;
- Resolução nº 573/2015 do CONTRAN.

5- SEQUÊNCIA DE TAREFAS

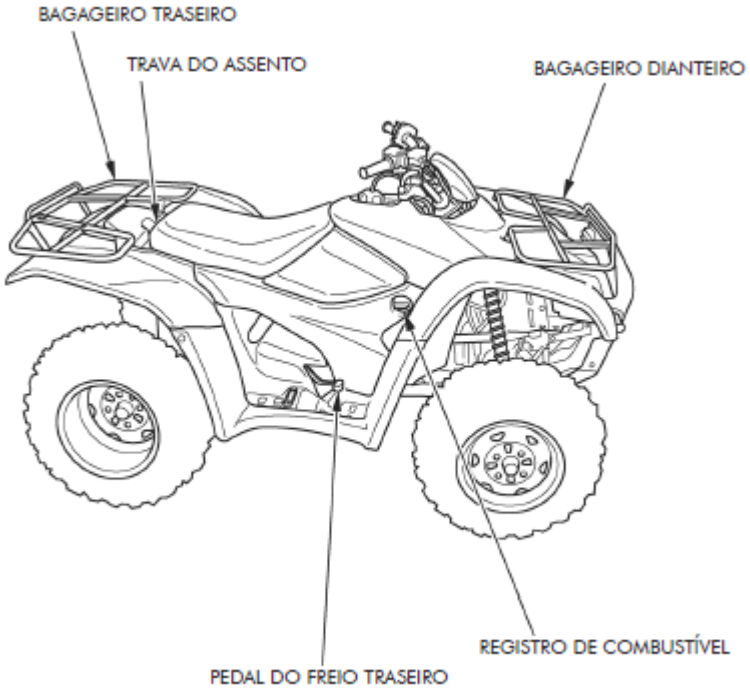

Figura 1: Exemplo de quadriciclo

1- De posse da planta (Tablet, mapa, croqui, etc) identificar local a ser trabalhado.
2- Executar tarefas preliminares:
   - ⇨ ENERGISA/C-GTCD-IT/Nº006/2018 - Preencher APR (Avaliação Preliminar de Risco);
   - ⇨ ENERGISA/C-GTCD-IT/Nº007/2018 - Emissão e encerramento de autorização de execução de serviços ao COI;
   - ⇨ ENERGISA/C-GTCD-IT/Nº008/2018 - Posicionar e retirar veículo;
   - ⇨ ENERGISA/C-GTCD-IT/Nº009/2018 - Sinalizar área de trabalho;
   - ⇨ ENERGISA/C-GTD-IT/Nº013/2018 - Instalar e Retirar Aterramento Temporário;
   - ⇨ ENERGISA/C-GTCD-IT/Nº016/2018 - Recolher e armazenar ferramentas e equipamentos;
   - ⇨ ENERGISA/C-GTCD-IT/Nº017/2018 - Regularizar e limpeza da área de trabalho;
   - ⇨ ENERGISA/C-GTCD-IT/Nº018/2018 - Instalar e retirar de conjuntos de içamento;
   - ⇨ ENERGISA/GTCD-IT/Nº272/2018 - Utilizar Espora em Poste DT.
3- Para ligar o quadriciclo, primeiramente deve acionar o botão de acionamento (imagem abaixo);

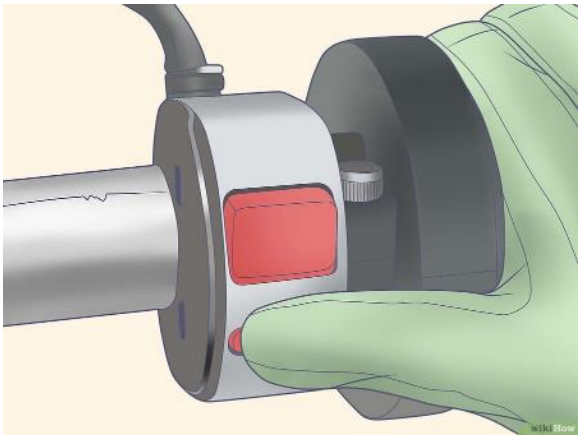

4- Em alguns modelos, o quadriciclo pode ser iniciado por uma corda ou por uma chave e um botão.

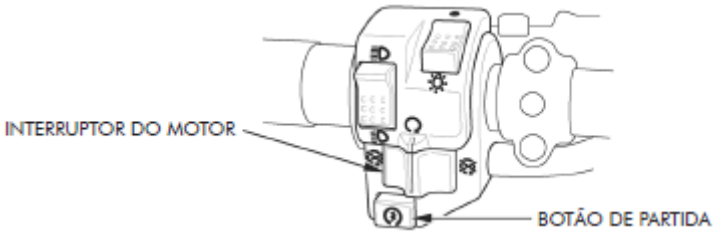

5- Liberar o freio de estacionamento: Isso é feito tirando a marcha neutra e engatando outra ou soltando o freio traseiro.

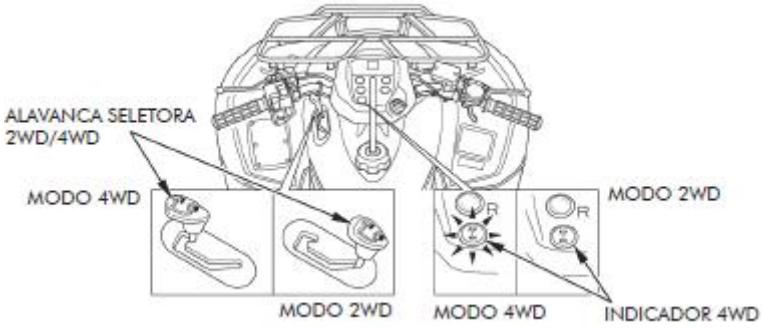

6- Colocar o quadriciclo no modo "Drive": Um veículo com transmissão automática é altamente recomendado. Para fazer isso, você precisa basicamente colocar uma alavanca para frente.

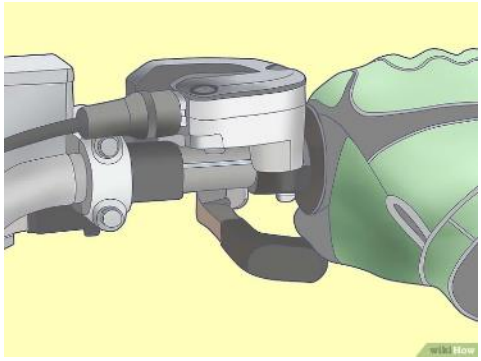

7- Acione o acelerador com cuidado. Para isso, pressione uma alavanca com seu polegar ou girando o punho direito.

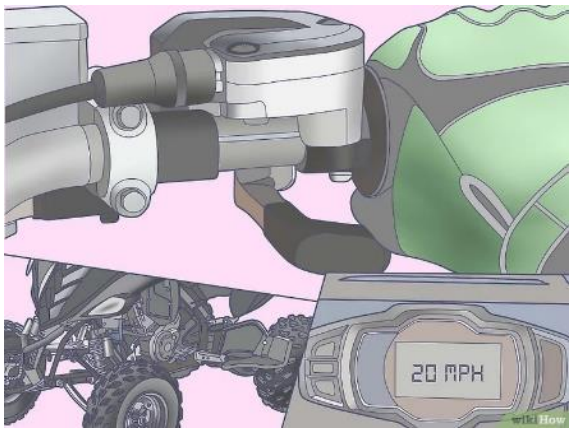

8- Dirija vagarosamente. Não passe de 60 km/h.

9- Acione os freios para desacelerar. Aperte a alavanca do freio no guidão ou pisando no pedal.

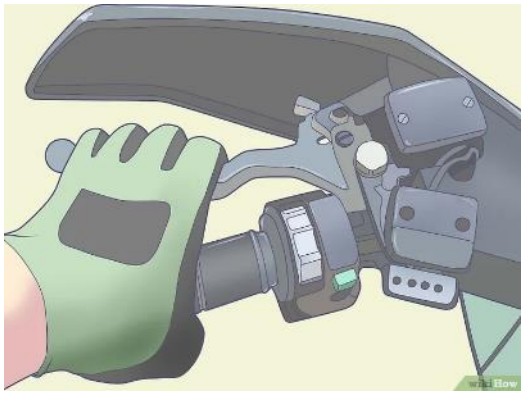

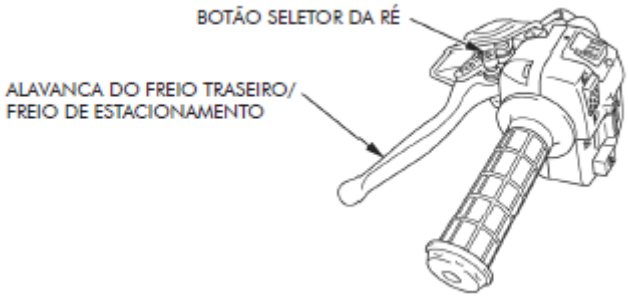

10- Coloque o quadriciclo na marcha neutra quando parar. Isso prevenirá que você acelere acidentalmente ao sair de cima do veículo.

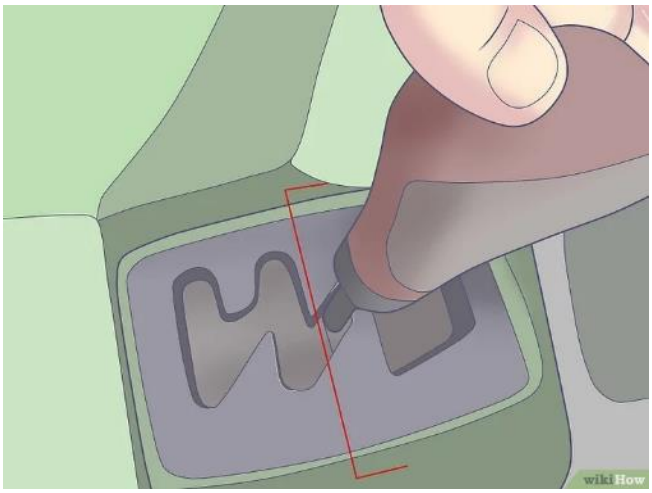

11- Ao sair de cima do quadriciclo, apenas passe uma das pernas por cima do assento e pise fora.

12- Remova a chave da ignição. Puxe-a para evitar roubos.

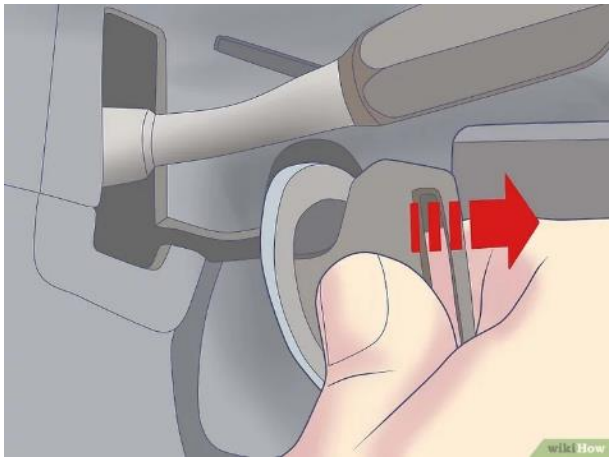

13- Acione o freio de estacionamento. Essa etapa está detalhada no manual do proprietário.

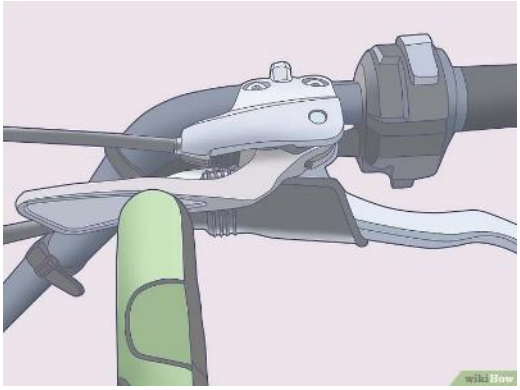

14- Desfazer tarefas preliminares.

NOTAS:

1. Sempre leia o manual do proprietário.
2. Todo usuário (piloto e passageiro) do quadriciclo, deve estar devidamente habilitado com CNH compatível e possuir treinamento específico de utilização do veículo.
3. Sempre leia os adesivos de avisos no quadriciclo.
4. Não tente competir ou pular durante o uso do quadriciclo.
5. Saiba os seus limites e os do veículo.
6. Sempre vista um capacete. É possível encontrar capacetes específicos para quadriciclo, mas os modelos para moto costumam ser suficientes. A maioria das pessoas que morre em acidentes de quadriciclo não estava vestindo um.

5.1- Identificar os Ícones de Risco: 1, 9, 11, 12, 13 e 20

1		- Lesão muscular;		- Abalroamento; Colisão;	12
2		- Queda de ferramenta e materiais;		- Movimentação indesejada do veículo;	13
3		- Choque elétrico;		- Localização incorreta; - Informação incorreta (Preenchimento incorreto (informações)); - Deixar de considerar pontos importantes da tarefa; - Falha na programação; - Avaliação errônea;	14
4		- Arco voltaico;		- Comunicação deficiente das atribuições adicionais individuais aos eletricistas sobre a execução da tarefa;	15
5		- Presença de tensão na rede de distribuição;		- Pessoal insuficiente;	16
6		- Material incompleto ou inadequado;		- Passar desapercebida as condições físicas e emocionais dos eletricistas;	17
7		- Queda de escada;		- Rompimento de condutores;	18
8		- Queda do eletricista;		- Curto-circuito;	19
9		- Atropelamento;		- Ataque de insetos animais.	20
10		- Deslocamento de ferramentas e materiais;		- Equipamento com defeito (Cesto aéreo isolado ou escada basculante)	21
11		- Queda do eletricista do veículo;			

6- SISTEMAS E EQUIPAMENTOS

Descrição EPI's e EPC's Linha Morta	Quantidade
Capacete de segurança	01
Óculos de segurança	01
Capacete de motociclista	02
Luvas de motoqueiro	01
Joelheiras, cotoveleiras, proteção para peito, costas e ombro (off-road)	02 kits
Luva de vaqueta	01
Luva isolante de borracha	01
Luva de cobertura	01

Botina de segurança tipo coturno	01
Uniforme de serviço com características retardante às chamas	01
Cinto de segurança tipo paraquedista com trava quedas e talabarte ajustável	01
Balaclava	01
Bloqueador solar	01
Fita de sinalização	01
EPIs e EPC's adequados	Adequada

7- INDICADORES

DESCRIÇÃO	META	FÓRMULA	RESPONSÁVEL
NA	NA	NA	NA

8- SISTEMA DE GESTÃO DA QUALIDADE

SGQ	VERSÃO DA NORMA	VALOR	PRAZO	RESPONSÁVEL
NA	NA	NA	NA	NA

9- VIGÊNCIA

DATA IMPLANTAÇÃO	STATUS	DATA DA ÚLTIMA REVISÃO	DATA DA PRÓXIMA REVISÃO	DESCRIÇÃO DO MOTIVO DA ALTERAÇÃO
01/11/2019	Obsoleto	-	01/11/2022	-
01/11/2019	Vigente	17/12/2019	17/12/2022	Inclusão de mais tarefas preliminares e de equipamentos de segurança na listagem.

10- APROVAÇÃO

NOME DO VALIDADOR	CARGO DO VALIDADOR	ASSINATURA DO VALIDADOR	DATA
Wilton Chaves de Barros Leal	Gerente DCMD-ESE	PDF	27/03/2020
Danielly Formiga Peixoto de Moura	Gerente DCMD-EPB/EBO		
Fernando Espindula Corradi	Gerente DCMD-EMS		
Luiz Moreto Vicentin Junior	Gerente DCMD-ESS	PDF	
Roger Toledo Gissoni	Gerente DCMD-EMT		
Alberto Alves Cunha	Gerente DCMD-ETO		
Victor Barros Rispoli	Gerente DCMD-EMG/ENF		